ГРУППА КОМПАНИЙ
РЕМОНТЭНЕРГО

ЗАДВИЖКИ ФОНТАННОЙ АРМАТУРЫ

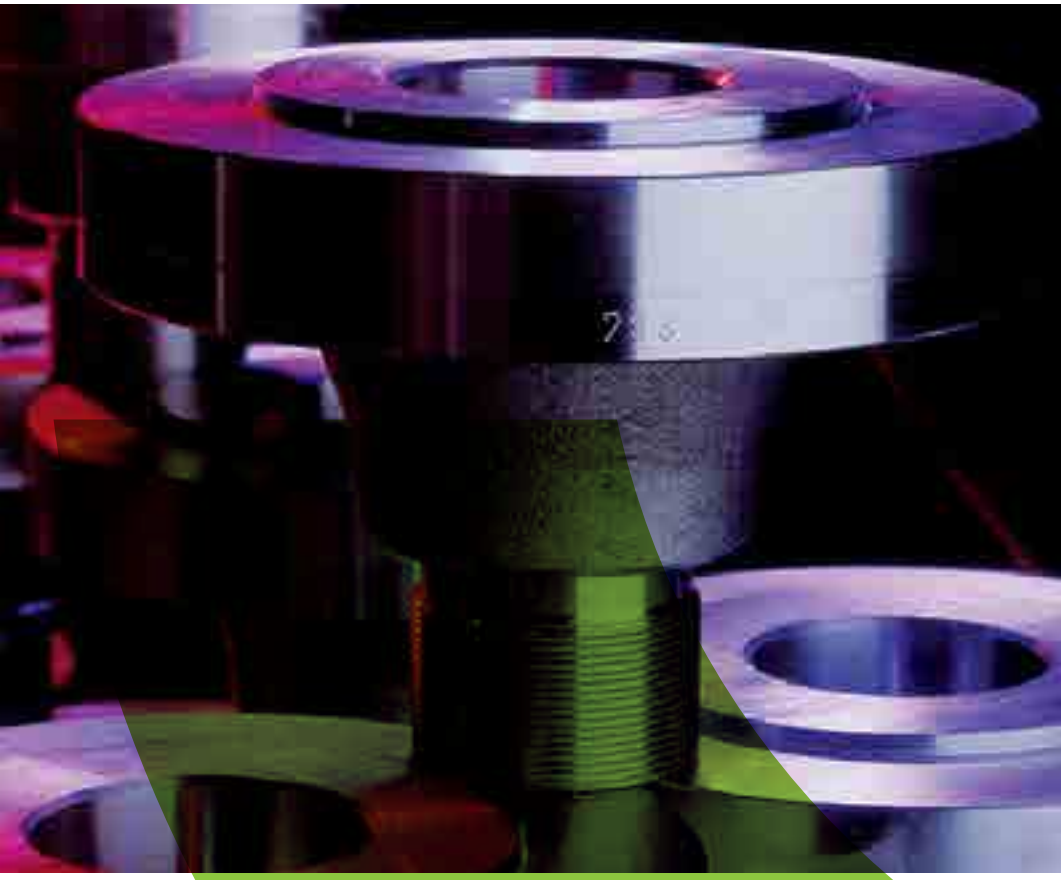

www.remontenergo.ru

Содержание

4 | Задвижки фонтанной арматуры
6 | Проектные характеристики
6 | Конструкционные характеристики
7 | Ассортимент типов
8 | Задвижка типа KFT/A
12 | Задвижка типа KFT/AK
16 | Задвижка типа KFT/EK
18 | Задвижка типа K–KFT к двойной производственной арматуре
22 | Сертификаты

Основная сфера нашей деятельности – обеспечение средств и инструментов для изысканий, добычи, транспортирования и переработки продуктов нефтегазовой промышленности. Мы проектируем и изготавливаем специализированные изделия, аппараты и арматуру, разработанные для высоких давлений и высокой температуры, которые поставляются в многочисленные страны всего мира.

Наш завод имеет производственную площадь около 30.000 м2, где все операции, начиная с проектирования, через изготовление и до контроля качества, выполняются эрудированными, имеющими большой опыт, специалистами.

Мы выпускаем наши изделия в соответствии с международными стандартами. Мы испытываем их качество и производительность с помощью специальной низкотемпературной и высокотемпературной испытательной аппаратуры.

В нашей лаборатории испытания материалов мы проводим различные тесты исходных материалов и промежуточных продуктов, по разрушающим и неразрушающим методам.

Современное металлообрабатывающее оборудование, инструменты, аппаратура и технология изготовления обеспечивают качество изготавливаемых изделий.

На нашем заводе проводится научно-исследовательская и разработочная деятельность на высоком уровне, отвечающем международным тенденциям, таким образом, мы всегда готовы для удовлетворения индивидуальных потребностей.

В качестве члена группы OT INDUSTRIES, мы имеем, на уровне группы: интегрированную систему управления качеством нескольких производственных участков (ISO 9001:2008), систему управления состоянием окружающей среды (ISO 14001:2004) и систему управления гигиеной и безопасностью рабочего места (OHSAS 18001:2007), сертифицированные официальной сертификационной организацией британского национального агентства обеспечения качества (National Quality Assurance (NQA)) в Венгрии, Первым Венгерским Сертификационным ЗАО (ЗАО EMT).

На основании нашей философии бизнеса, опираясь на накопленный за 70 лет опыт и специальные знания, мы постоянно исследуем новые возможности, что, бросая вызов для специалистов нашей научно-направленной организации, обеспечивает постоянство нашего развития.

Задвижки фонтанной арматуры

Задвижки для фонтанной арматуры являются запорным оборудованием производственной устьевой арматуры и «елок» скважин, служащим для добычи нефти и природного газа (флюида).
Оправдавшаяся конструкция проектируемых и выпускаемых по машиностроению задвижек удовлетворяют самым высоким требованиям по техническим характеристикам и по технике безопасности. Задвижки фонтанной арматуры выпускаются уже почти 30 лет в соответствии с квалификацией API. Их конструкция, квалификация материалов и система испытания соответствуют требованиям стандарта API Spec 6A. Задвижки фонтанной арматуры являются надежной арматурой с длительным сроком службы, отвечающей самым строгим международным стандартам. Они не требуют ухода, а риск выхода из строя у них весьма мал.

Это подтверждается фактом, что многочисленные изделия фирмы по машиностроению работают в странах СНГ в самых суровых климатических условиях.
На базе нашего опыта, накопленного по разработкам и по производству в течение ряда десятилетий, мы можем удовлетворять всяческим требованиям покупателей. На базе нашего опыта, накопленного по разработкам и по производству в течение ряда десятилетий, мы можем удовлетворять всяческим требованиям покупателей, в том числе индивидуальным запросам наших заказчиков.

Области применения

- при добыче нефти и природного газа
- при эксплуатации хранилищ природного газа
- на морских буровых платформах
- при размещении колодцев питьевой воды

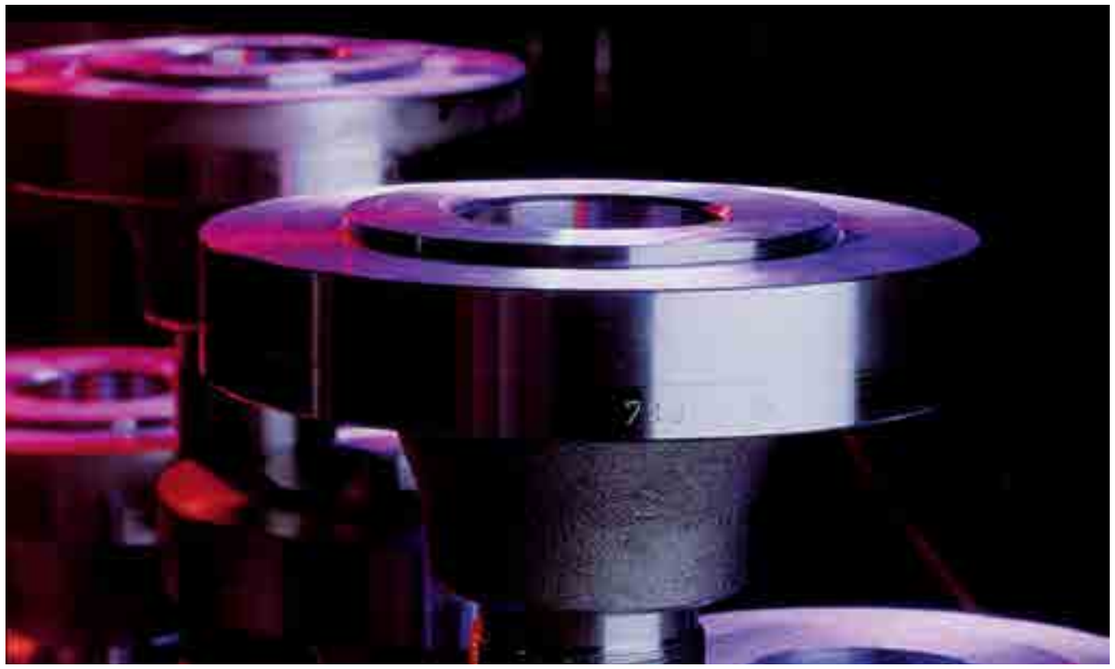

ГРУППА КОМПАНИЙ РЕМОНТЭНЕРГО

Основные референции

Венгрия
- ОАО MOL
- ЗАО Газохранилище E.ON
- ЗАО Венгерское Газохранилище

Германия
- Клапаны Хартман (Hartmann Valves)
- Бейкер Ойл Тул (Baker Oil Tool)
- ООО Робке (Robke GmbH)
- Клапаны ГВС (GWC Valve Europe)

Австрия
- РАГ (RAG)
- OMV Group

Россия
- Томскгазпром
- МРК Инж. (MRK Eng.)
- ИКАР (IKAR)

Чехия
- МНД (MND)
- Газохранилитще RWE
- Трансгаз

Словакия
- АО Нафта (NAFTA A.S.)
- НСГ Технолоджи (NSG Technology)

Польша
- ЗАО Кросно (ZRG Krosno)

Латвия
- Латвиягаз (LATVIJAS GAZE)

Сербия
- АО НИС (NIS AD Novi Sad)

Беларусь
- Беларуснефть

Узбекистан
- Рочестер Консультинг (Rochester Consulting)

Казахстан
- ГУ Казгермунай (GU Kazgermunai)

Иран
- ТСПСО (TSPCO Altannan Ge.Trading)
- Кала Нафт (Kala Naft)

Индонезия
- ПТ Тига Мюсим Мас Джая (PT Tiga Musim Mas Jaya)

Гонг Конг
- Смарт Энерджи (SMART Energy)

Нигерия
- Матпатсон Петролеум Сервисиз (Matpatson Petroleum Services)

Дальнейшие референции см. на нашем веб-сайте

Проектные характеристики

Наше предприятие проектирует, изготавливает и испытывает задвижки фонтанной арматуры в соответствии с международными стандартами. Задвижки из кованой или литой стали рассчитываются на номинальное давление устьев скважин.

И сполнение изделий соответствует следующим требованиям

В общем	ANSI/API 6A/ISO 10423
Димензионирование	ASME Code, Section VIII
Исходные материалы	ASTM, AISI, EN, GOSZT
Уплотнительная поверхность фланцев	6B (2000-5000 psi) acc. to API Spec 6A 6BX (10000 psi) acc. to API Spec 6A
Муфтовое исполнение	API Std 5 L
Маркировка	API Spec 6A
Предупреждение хрупкой сероводородной фрактуры	API Spec 6A: NACE MR0175
Испытательное давление	API Spec 6A
Требования по контролю качества	API Spec 6A: PSL1; PSL2; PSL3
Уровни требований по мощности	API Spec 6A: PR1; PR2
Диапазоны рабочих температур	API Spec 6A: K; L; P; R S; T; U; V; X
Огнестойкость	API Spec 6FA, ISO 10497

Конструкционные характеристики

Типы задвижек	KFT/A	KFT/AK	KFT/EK
Конструкция	API Specification 6A		
Диапазон размеров	2 1/16” – 7 1/16”	2 1/16” – 7 1/16”	2 1/16” – 4 1/16”
Диапазон давлений	2000–10000 psi	2000–5000 psi	2000–5000 psi
Диапазон температур	– 60 °C - + 180°C	– 60 °C - + 180 °C	– 46 °C - + 121 °C
Седло	Свободно посаженное, заменимое седло		
Исполнение запорного элемента	Неразъемный шибер	Разъемный шибер	Разъемный шибер
Уплотнение седла запорного элемента	2000–5000 psi: первичное – металл по металлу, вторичное – PTFE (тефлон) 10000 psi: металл по металлу		
Конструкция шпинделя	Невыдвижной шпиндель, на шпинделе запорная поверхность обратного запора		Выдвижной шпиндель
Конструкция сальника	Уплотнительное кольцо из тефлона, с опорным кольцом		V–образные уплотн. кольца с защитной гильзой + пластик
Уплотнение корпуса-крышки	2000–5000 psi - коррозионностойкое гребенчатое уплотнительное кольцо 10000 psi - коррозионностойкое уплотнительное кольцо типа BX		
Подшипник шпинделя	Подшипник качения		

Ассортимент типов

ГРУППА КОМПАНИЙ РЕМОНТЭНЕРГО

Номинальный размер	Рабочее давление psi			
	2000	3000	5000	10000
2 1/16”				
2 9/16”				
3 1/8”				
3 1/16”				
4 1/16”				

Номинальный размер	Рабочее давление psi		
	2000	3000	5000
2 1/16”			
2 9/16”			
3 1/8”			
4 1/16”			

KFT/A KFT/AK KFT/EK

Система маркировки типов

Система маркировки задвижек устьев скважин типа KFT предписывается в стандарте API Spec 6A. В случае специфических требований, арматура может выбираться с учетом нижеследующих:

По наименованию

Код	Ассортимент типов
KFT/A	неразъемный шибер, не выдвижной шпиндель
KFT/AK	разъемный шибер, не выдвижной шпиндель
KFT/EK	разъемный шибер, выдвижной шпиндель
K-KFT	разъемный шибер, к устью скважины с двумя производственными трубами

По классу материала

Код	Требования к материалу
AA	Углеродистая или низколегированная сталь
BB	Углеродистая или низколегированная сталь
CC	Нержавеющая сталь
DD	Углеродистая или низколегированная сталь, согласно NACE MR 0175
EE	Углеродистая или низколегированная сталь, согласно, NACE MR 0175
FF	Нержавеющая сталь, согласно NACE MR 0175

По температуре

Код	Рабочая температура
K	- 60 °C ~ + 82 °C
L	- 46 °C ~ + 82 °C
P	- 29 °C ~ + 82 °C
R	+ 4 °C~ + 50 °C
S	- 18 °C ~ + 66 °C
T	- 18 °C ~ + 82 °C
U	- 18 °C~ + 121 °C
V	+ 2 °C ~ + 121 °C
X	- 18 °C ~ + 180 °C

Согласно уровням требований:
(смотри в API Spec 6A)

Уровни мощности:
- PR1
- PR2

Требования по контролю качества:
- PSL1
- PSL2
- PSL3

Задвижка типа KFT/A

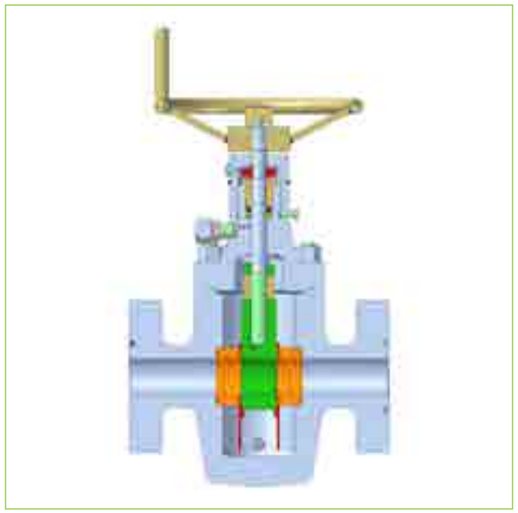

KFT/A 2000-5000 psi

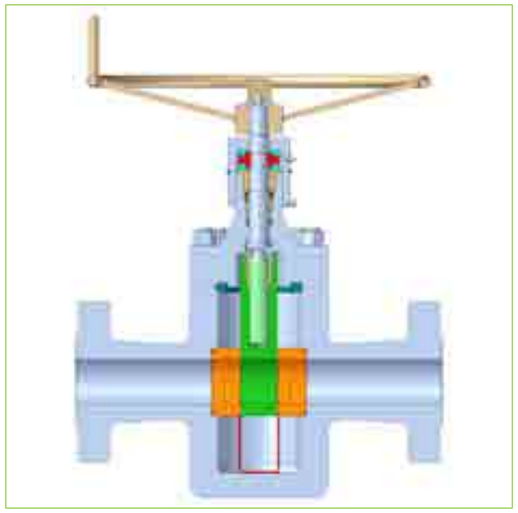

KFT/A 10000 psi

Основные характеристики

- исполнение с невыдвижным шпинделем
- болтовое соединение корпуса и крышки
- запорный элемент – плоский, неразъемный шибер
- седло свободно посажено в гнезде корпуса
- для замены сальника обеспечивается обратный запор шпинделя

2000-5000 psi

- •уплотнение между корпусом и крышкой – кислотостойкое гребенчатое кольцо
- уплотнение сальника – тефлоновое кольцо со спиральной пружиной, с опорным кольцом
- соединение по API Spec 6A, фланец 6B с уплотнительным кольцом RJ или резьбовое соединение по API LP
- уплотнение между шибером и седлом – тефлоновое кольцо, по особому заказу может быть и металл по металлу

10000 psi

- уплотнение между корпусом и крышкой - кислотостойкое уплотнительное кольцо типа BX
- уплотнение сальника – двойное уплотнение сальника с тефлоновыми уплотнительными кольцами со спиральной пружиной и опорными кольцами
- соединение - согласно API Spec 6A, фланец 6BX с уплотнительным кольцом
- уплотнение между шибером и седлом – металл по металлу

Проектирование, исполнение	API Spec 6A
Диапазон размеров 2000; 3000; 5000 psi	2 1/16” – 7 1/16”
Диапазон размеров 10000 psi	2 1/16” – 4 1/16”
Диапазон температур	– 60 °C - + 180 °C
Уровень контроля качества	PSL1–PSL3
Уровень мощности	PR1; PR2

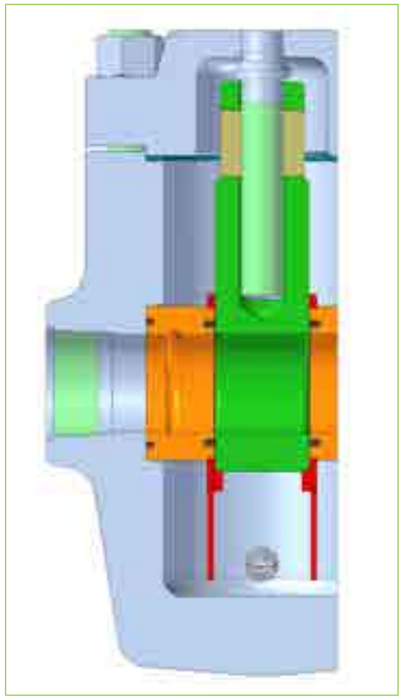

KFT/A 2000-5000 psi резьбовое (фланцевое)

KFT/A 2000-3000-10000 psi обратный запор шпинделя

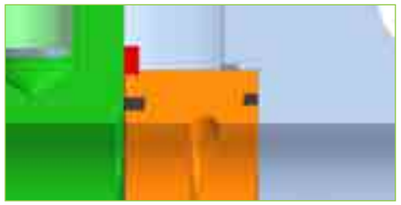

KFT/A 2000-5000 psi уплотнение седла (стандартное)

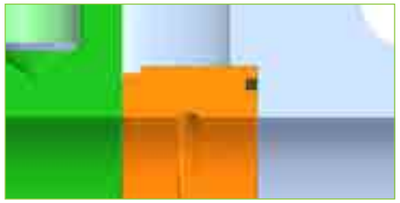

KFT/A 10000 psi уплотнение седла (по особому заказу: 2000-5000 psi)

KFT/A 2000-5000 psi сальниковое уплотнение

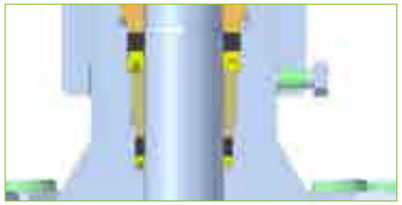

KFT/A 10000 psi двойное сальниковое уплотнение

Качество материала

			Класс материала по API Spec. 6A					
			AA	BB	CC	DD	EE	FF
№	Наименование	Давление (psi)				согласно требованиям NACE MR 0175		
1	Корпус	2000-10000	AISI 4130		F6a	AISI 4130 (3)		F6a (3)
2	Крышка	2000-10000	AISI 4130		F6a	AISI 4130 (3)		F6a (3)
3	Кольцо седла	2000-10000	4130 (1) (2)	X12Cr13 (1) (2)		4130 (1) (2) (3)	X12Cr13 (2) (3) (6)	
4	Шибер	2000-10000	4130 (1) (2)	X12Cr13 (1) (2)		4130 (1) (2) (3)	X12Cr13 (2) (3) (6)	
5	Шпилька/гайка	2000-10000	L7/2HM			L7M/2HM		
6	Уплотнение	2000-10000	AISI 304/AISI 316					
7	Шпиндель	2000-10000	AISI 4130 (2)	X12Cr13 (2)		AISI 4130 (2) (3)	17-4PH (2) (4)	
8	Сальник	2000-10000	Специальный тефлоновый					

Обозначения:

1. Никотрировано 2. MoS2 покрытие 3. Макс. 22 HRC 4. Макс. 33 HRC 5. Специальное масло Брейк Фрее 6. Наплавка стеллитом

Детали

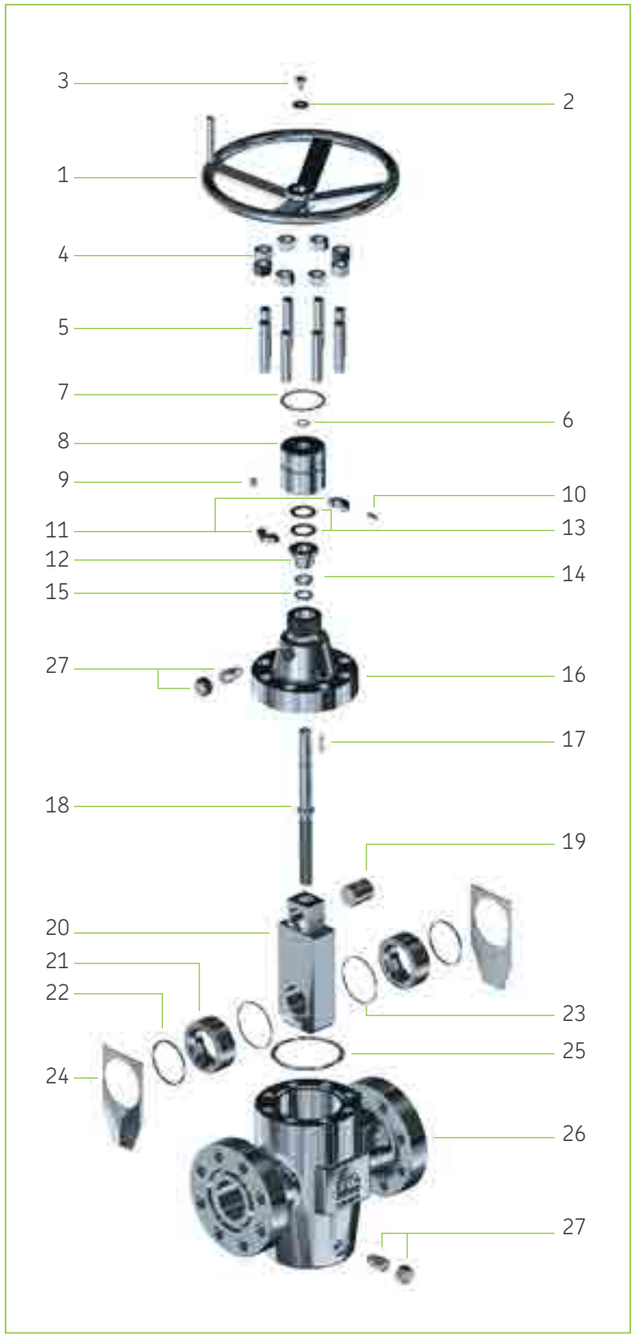

1.	Маховик
2.	Шайба
3.	Болт
4.	Гайка крышки
5.	Болт крышки
6.	Кольцо «О»
7.	Кольцо «О»
8.	Корпус подшипника
9.	Масленка подшипника
10.	Стопорный винт
11.	Разъемное кольцо
12.	Болт сальника
13.	Подшипник
14.	Опорное кольцо
15.	Уплотнительное кольцо со спиральной пружиной
16.	Крышка
17.	Засов
18.	Шпиндель
19.	Гайка шпинделя
20.	Запорный шибер
21.	Седло
22.	Заднее уплотнительное кольцо
23.	Уплотнительное кольцо седла
24.	Направляющая планка
25.	Уплотнительное кольцо крышки
26.	Корпус
27.	Масленка

Размеры

Рабочее давление	Номиналь. диаметр отверстия	d	L с фланцем	T	H	R	L с муфтой	API LP*
2000 PSI	2 1/16”	52,5	295,0	135	395	280	244,5	2”
	2 9/16”	65,1	333,0	158	450	300	260,0	2 1/2”
	3 1/8”	81,0	359,0	185	475	320	289,0	3”
	4 1/16”	103,2	435,0	226	590	400	330,0	4”
	7 1/16”	152,4	561,85	336	693	500	-	-
3000 PSI	2 1/16”	52,5	371,0	140	395	320	244,5	2”
	2 9/16”	65,1	422,0	161	450	400	260,0	2 1/2”
	3 1/8”	81,0	435,0	185	495	400	289,0	3”
	4 1/16”	103,2	511,0	226	590	470	330,0	4”
	7 1/16”	152,4	613,0	320	695	580	-	-
5000 PSI	2 1/16”	52,5	371,0	145	395	320	244,5	2”
	2 9/16”	65,1	422,0	167	450	400	-	-
	3 1/8”	81,0	473,0	190	495	400	-	-
	4 1/16”	103,2	549,0	234	590	500	-	-
	7 1/16”	152,4	737,0	330	695	680	-	-

*Могут изготавливаться и с другой резьбой, применяемой в нефтяной промышленности

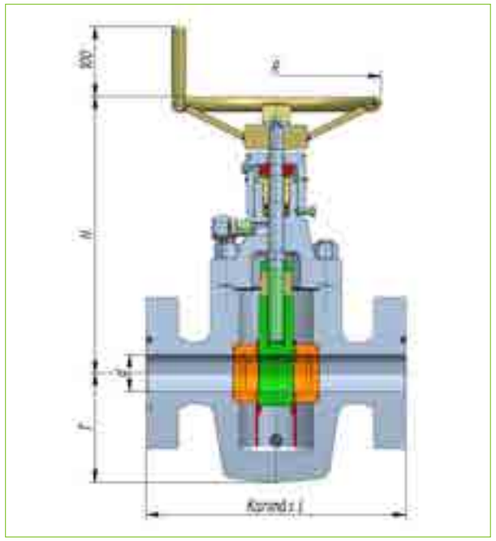

KFT/A 2000-5000 psi

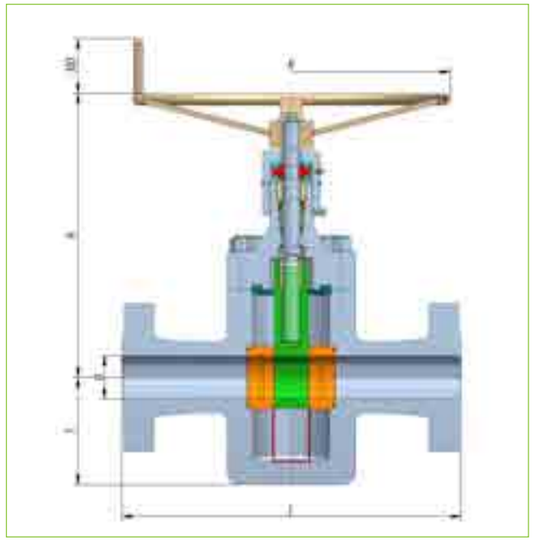

KFT/A 10000 psi

Задвижка типа KFT/AK

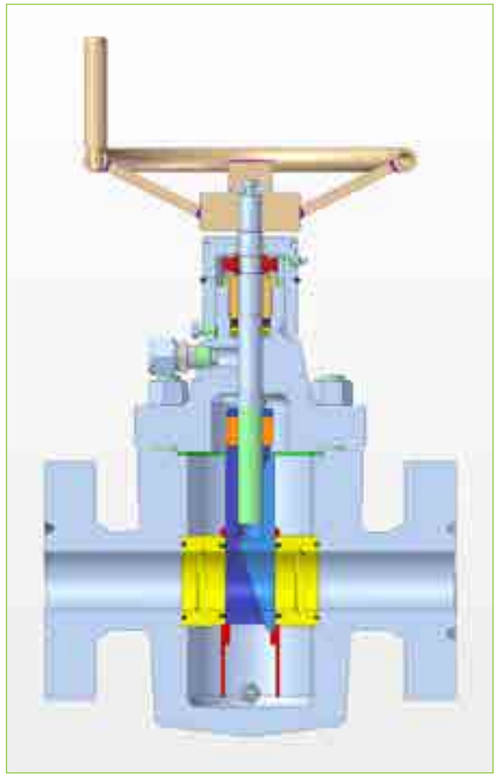

KFT/AK 2000-5000 psi

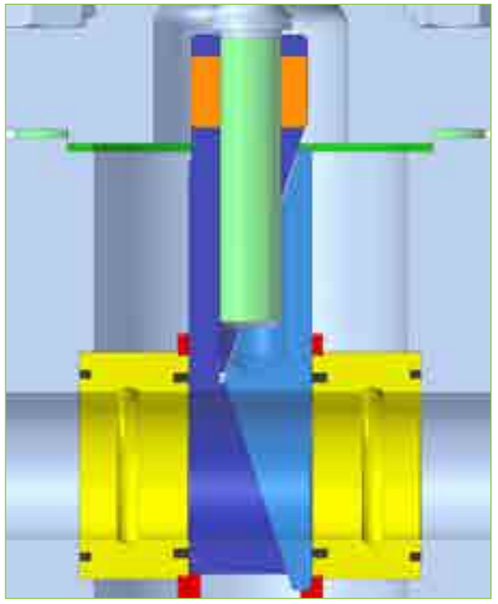

KFT/AK разъемный шибер

Основные характеристики

- исполнение с невыдвижным шпинделем
- корпус и крышка на болтовом креплении
- уплотнение корпуса и крышки – кислотостойкое гребенчатое уплотнительное кольцо
- запорный элемент – плоский разъемный шибер, половинки скреплены пружиной
- уплотнение сальника – тефлоновое кольцо со спиральной пружиной, с опорным кольцом
- седло свободно посажено в гнезде корпуса
- соединение по API Spec 6A, фланец 6B с уплотнительным кольцом RJ или резьбовое соединение по API
- уплотнение между шибером и седлом – тефлоновое уплотнительное кольцо
- для замены сальника обеспечивается обратный запор шпинделя
- направление потока одностороннее – согласно схеме

Проектирование, исполнение	API Spec 6A
Диапазон размеров 2000; 3000; 5000 psi	2 1/16” – 7 1/16”
Диапазон давлений	2000; 3000; 5000 psi
Диапазон температур	– 60 °C - + 180 °C
Уровень контроля качества	PSL1–PSL3
Уровень мощности	PR1; PR2

KFT/AK конструкция шибера

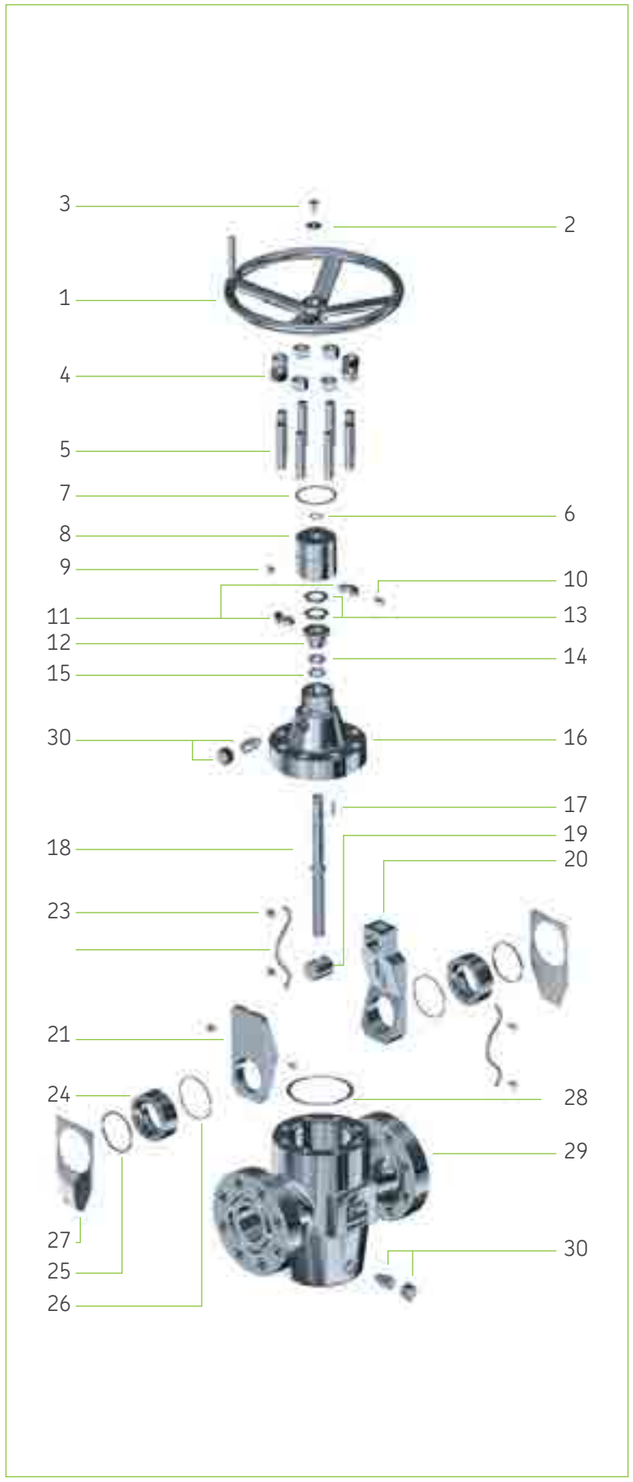

Детали

1.	Маховик
2.	Шайба
3.	Болт
4.	Гайка крышки
5.	Болт крышки
6.	Кольцо «О»
7.	Кольцо «О»
8.	Корпус подшипника
9.	Масленка подшипника
10.	Стопорный винт
11.	Разъемное кольцо
12.	Болт сальника
13.	Подшипник
14.	Опорное кольцо
15.	Уплотнительное кольцо со спиральной пружиной
16.	Крышка
17.	Засов
18.	Шпиндель
19.	Гайка шпинделя
20.	Полушибер передвижной
21.	Полушибер фиксированный
22.	Пружина к шиберу
23.	Шип крепления пружины
24.	Седло
25.	Заднее уплотнительное кольцо
26.	Уплотнительное кольцо седла
27.	Направляющая планка
28.	Уплотнительное кольцо крышки
29.	Корпус
30.	Масленка

Размеры

Рабочее давление	Номинальн. адиаметр отверстия	d	L с фланцем	T	H	R	L с муфтой	API LP*
2000 PSI	2 1/16”	52,5	295,0	135	395	280	244,5	2”
	2 9/16”	65,1	333,0	158	450	300	260,0	2 1/2”
	3 1/8”	81,0	359,0	185	475	320	289,0	3”
	4 1/16”	103,2	435,0	226	590	400	330,0	4”
	7 1/16”	152,4	561,85	336	693	500	-	-
3000 PSI	2 1/16”	52,5	371,0	140	395	320	244,5	2”
	2 9/16”	65,1	422,0	161	450	400	260,0	2 1/2”
	3 1/8”	81,0	435,0	185	495	400	289,0	3”
	4 1/16”	103,2	511,0	226	590	470	330,0	4”
	7 1/16”	152,4	613,0	320	695	580	-	-
5000 PSI	2 1/16”	52,5	371,0	145	395	320	244,5	2”
	2 9/16”	65,1	422,0	167	450	400	-	-
	3 1/8”	81,0	473,0	190	495	400	-	-
	4 1/16”	103,2	549,0	234	590	500	-	-
	7 1/16”	152,4	737,0	330	695	680	-	-

*Могут изготавливаться и в другом исполнении, применяемом в нефтяной промышленности

Качество материала

			Класс материала по API Spec. 6A					
			AA	BB	CC	DD	EE	FF
№	Наименование	Давление (psi)				Согласно требованиям NACE MR 0175		
1	Корпус	2000-10000	AISI 4130		F6a	AISI 4130 (3)		F6a (3)
2	Крышка	2000-10000	AISI 4130		F6a	AISI 4130 (3)		F6a (3)
3	Кольцо седла	2000-10000	4130 (1) (2)	X12Cr13 (1) (2)		4130 (1) (2) (3)	X12Cr13 (2) (3) (6)	
4	Шибер	2000-10000	4130 (1) (2)	X12Cr13 (1) (2)		4130 (1) (2) (3)	X12Cr13 (2) (3) (6)	
5	Шпилька/гайка	2000-10000	L7/2HM			L7M/2HM		
6	Уплотнение	2000-10000	AISI 304/AISI 316					
7	Шпиндель	2000-10000	AISI 4130 (2)	X12Cr13 (2)		AISI 4130 (2) (3)	17-4PH (2) (4)	
8	Сальник	2000-10000	Специальный тефлон					

Обозначения:

1. Никотрировано 2. MoS2 покрытие 3. Макс. 22 HRC 4. Макс. 33 HRC 5. Специальное масло Брейк Фри 6. Наплавка стеллитом

ГРУППА КОМПАНИЙ РЕМОНТЭНЕРГО

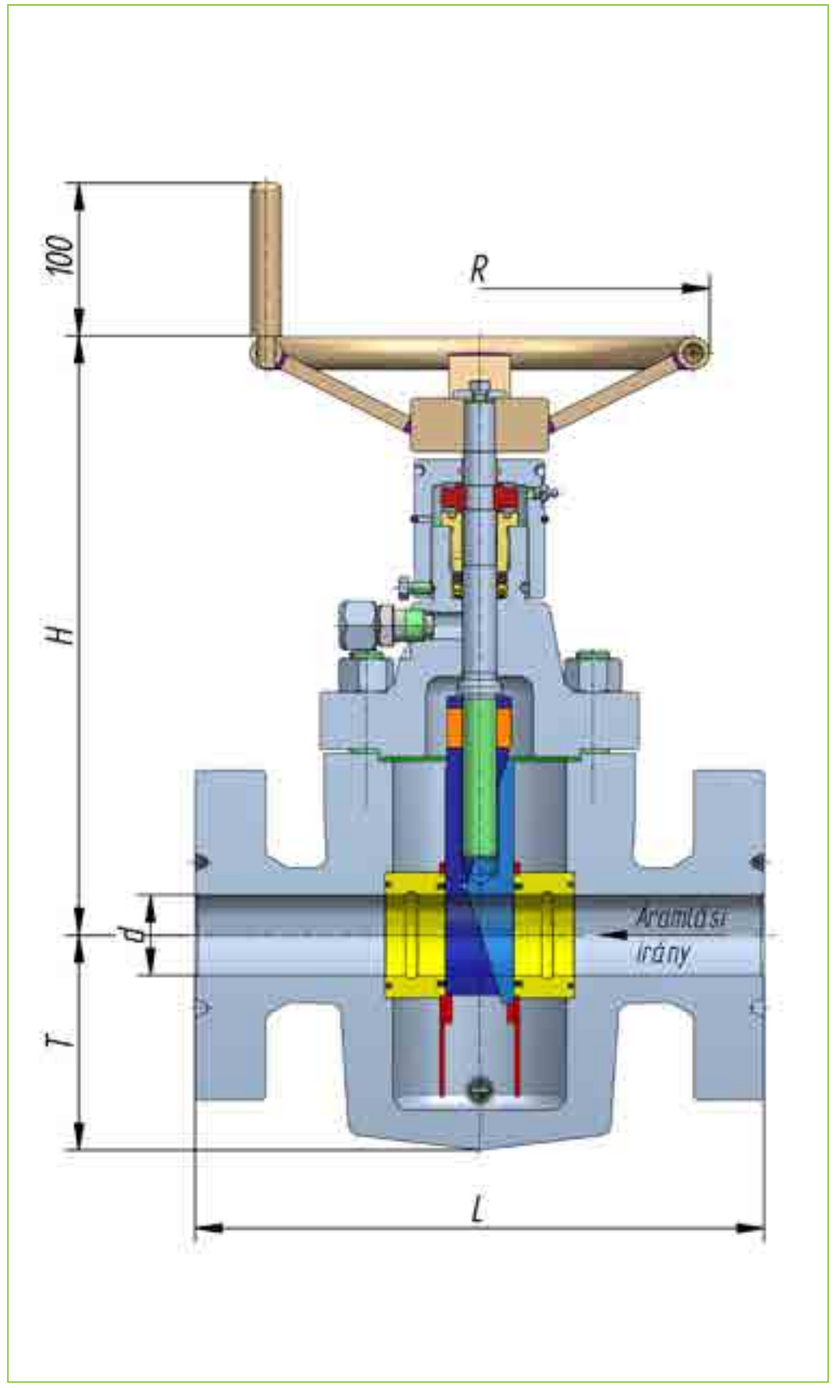

KFT/AK 2000-5000 psi

Задвижка типа KFT/EK

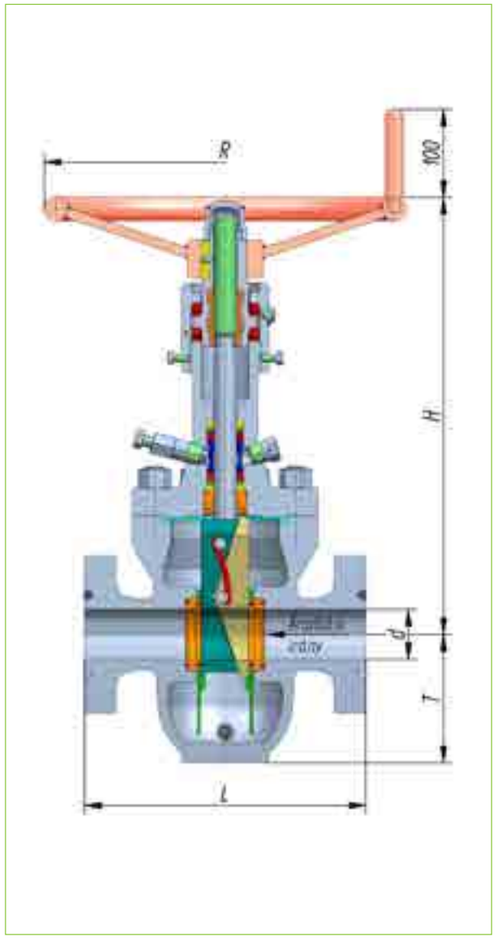

Основные характеристики

- исполнение с выдвижным шпинделем
- крепление корпуса и крышки на болтах
- уплотнение корпуса/крышки – кислотостойкое, гребенчатое уплотнительное кольцо
- запорный элемент – разъемный шибер, половинки скреплены пружиной
- уплотнение сальника – тефлоновые, V–образные уплотнительные кольца с возможностью последующего уплотнения пластиком
- седло свободно посажено в гнезде корпуса
- соединение по API Spec 6A, фланцем 6B с уплотнительным кольцом RJ, или резьбовое по API LP
- уплотнение между шибером и седлом – тефлоновое уплотнительное кольцо
- направление потока одностороннее – согласно схеме

Проектирование, исполнение	API Spec 6A
Диапазон размеров 2000; 3000; 5000 psi	2 1/16” – 4 1/16”
Диапазон давлений	2000; 3000; 5000 psi
Диапазон температур	– 46 °C - + 121 °C
Уровень контроля качества	PSL1–PSL3
Уровень мощности	PR1

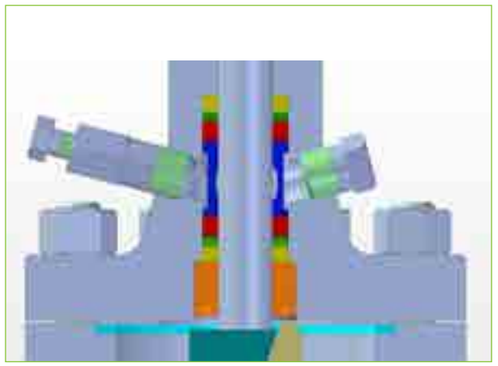

Уплотнение сальника KFT/EK

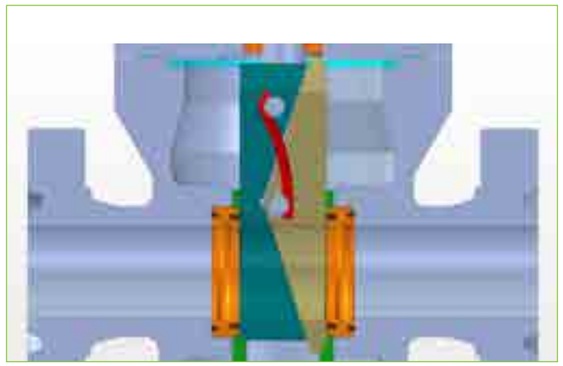

Разъемный шибер KFT/EK

ГРУППА КОМПАНИЙ РЕМОНТЭНЕРГО

Размеры

Рабочее давление	Номиналь. диаметр отверстия	d	L с фланцем	T	H	R	L с муфтой	API LP*
2000 PSI	2 1/16”	52,5	295,0	135	440	280	244,5	2”
	2 9/16”	65,1	333,0	158	495	300	260,0	2 1/2”
	3 1/8”	81,0	359,0	185	520	300	289,0	3”
3000 PSI	2 1/16”	52,5	371,5	140	440	320	244,5	2”
	2 9/16”	65,1	422,0	161	495	400	260,0	2 1/2”
	3 1/8”	81,0	435,0	185	540	400	289,0	3”
	4 1/16”	103,2	511,2	226	645	470	330,0	4”
5000 PSI	2 1/16”	52,5	371,5	145	440	320	244,5	2”
	2 9/16”	65,1	422,0	167	495	400	–	–
	3 1/8”	81,0	473,0	190	550	400	–	–
	4 1/16”	103,2	549,3	234	655	500	–	–

*Могут изготавливаться и с другой резьбой, применяемой в нефтяной промышленности

Качество материала

			Класс материала по API Spec. 6A					
			AA	BB	CC	DD	EE	FF
№	Наименование	Давление (psi)	Согласно требованиям NACE MR 0175					
1	Корпус	2000-5000	Gr. 4 C		CA 6 NM	Gr. 4 C (3)		CA 6 NM (3)
2	Крышка	2000-5000	AISI 4130		F6a	AISI 4130 (3)		F6a (3)
3	Кольцо седла	2000-5000	4130 (1) (2)	X12Cr13 (1) (2)		4130 (1) (2) (3)	X12Cr13 (2) (3) (6)	
4	Шибер	2000-5000	4130 (1) (2)	X12Cr13 (1) (2)		4130 (1) (2) (3)	X12Cr13 (2) (3) (6)	
5	Шпилька/гайка	2000-5000	L7/2HM			L7M/2HM		
6	Уплотнение	2000-5000	AISI 304/AISI 316					
7	Шпиндель	2000-5000	AISI 4130 (2)	X12Cr13 (2)		AISI 4130 (2) (3)	17-4PH (2) (4)	
8	Сальник	2000-5000	V–образные уплотнительные кольца + пластик					

Обозначения:

1. Никотрировано 2. MoS2 покрытие 3. Макс. 22 HRC 4. Макс. 33 HRC 5. Специальное масло Брейк Фри 6. Наплавка стеллитом

Задвижка типа K-KFT к двойной производственной арматуре

Задвижка K–KFT является запорной арматурой устьев нефтяных и газовых скважин с двумя пакетами производственных труб, изготавливаемых в исполнении согласно стандарту API Spec 6A (фланцевое соединение с 5 отверстиями).

Основные характеристики

- исполнение с невыдвижным и выдвижным шпинделем
- крепление корпуса и крышки на болтах
- уплотнение корпуса/крышки – кислотостойкое, гребенчатое уплотнительное кольцо
- запорный элемент – разъемный шибер, половинки соединены пружиной
- уплотнение сальника – тефлоновое уплотнительно кольцо со спиральной пружиной и с опорным кольцом
- седло свободно посажено в гнезде корпуса
- соединение по API Spec 6A, фланцем 6B с уплотнительным кольцом RJ
- уплотнение между шибером и седлом – тефлоново уплотнительное кольцо
- для замены сальника обеспечено обратный запор шпинделя

Проектирование, исполнение	API Spec 6A
Диапазон размеров 2000; 3000; 5000 psi	2 1/16”
Диапазон давлений	2000; 3000; 5000 psi
Диапазон температур	– 46 °C - + 180 °C
Уровень контроля качества	PSL1-PSL3
Уровень мощности	PR1

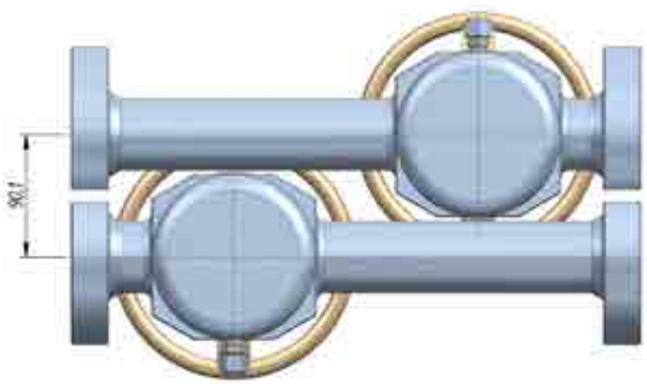

ГРУППА КОМПАНИЙ РЕМОНТЭНЕРГО

Качество материала

			Класс материала по API Spec. 6A					
			AA	BB	CC	DD	EE	FF
№	Наименование	Давление (psi)	Согласно требованиям NACE MR 0175					
1	Body	2000-5000	Gr. 4 C		CA 6 NM	Gr. 4 C (3)		CA 6 NM (3)
2	Bonnet	2000-5000	AISI 4130		F6a	AISI 4130 (3)		F6a (3)
3	Seat ring	2000-5000	4130 (1) (2)	X12Cr13 (1) (2)		4130 (1) (2) (3)	X12Cr13 (2) (3) (6)	
4	Gate	2000-5000	4130 (1) (2)	X12Cr13 (1) (2)		4130 (1) (2) (3)	X12Cr13 (2) (3) (6)	
5	Stud/nut	2000-5000	L7/2HM			L7M/2HM		
6	Sealing	2000-5000	AISI 304/AISI 316					
7	Stem	2000-5000	AISI 4130 (2)	X12Cr13 (2)		AISI 4130 (2) (3)	17-4PH (2) (4)	
8	Stuffing box	2M-5M	V–образные уплотнительные кольца + пластик					

Обозначения:

1. Никотрировано 2. MoS2 покрытие 3. Макс. 22 HRC 4. Макс. 33 HRC 5. Специальное масло Брейк Фри 6. Наплавка стеллитом

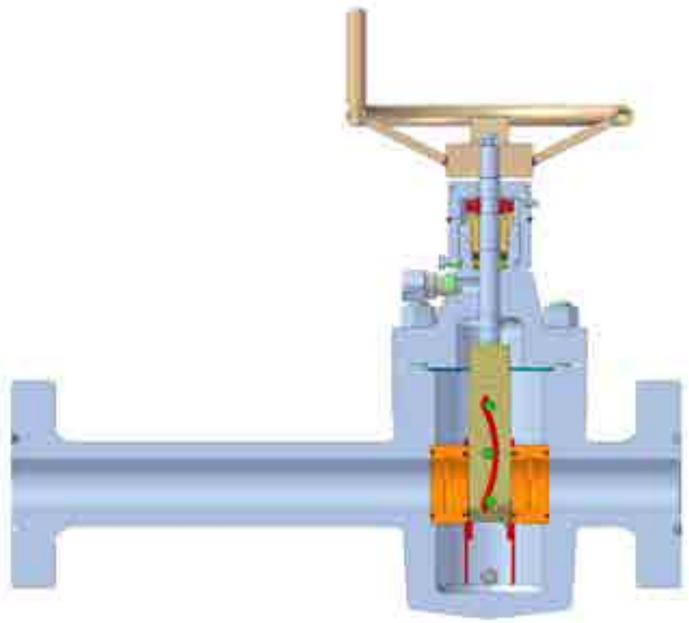

ВАРИАНТ, ОСНАЩЕННЫЙ ПРИВОДАМИ

Задвижки типа KFT/A могут быть оснащены пневматическим, гидравлическим или двойным гидравлическим приводом.

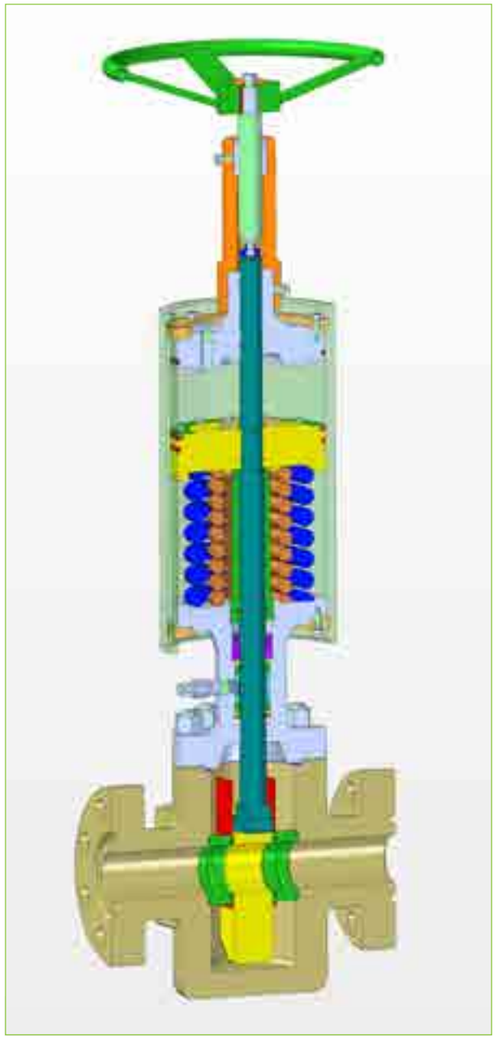

Вариант, оснащенный приводом

Диапазон размеров:	2 1/16"; 2 9/16"; 3 1/8" (3 1/16"); 4 1/16"; 7 1/16"
Диапазон давлений:	3000; 5000; 10000 psi
Диапазон температур	– 60°C - + 180°C

Основные характеристики

- выдвижной шпиндель
- запорный шибер с двумя параллельными, плоскими поверхностями
- уплотнение между корпусом и крышкой кислотостойкое гребенчатое уплотнительное кольцо или уплотнение типа BX
- уплотнение сальника - V–образные тефлоновые уплотнительные кольца
- Энергопитание привода:
- при пневматическом приводе – воздух или инертный газ
- при гидравлическом приводе - жидкость или масло, соответствующие рабочей температуре

Сертификаты

Certificate of Authority to use the Official API Monogram

License Number: 6A-0403

ORIGINAL

The American Petroleum Institute hereby grants to:

DKG-EAST ZRT.
Vár út 9
Nagykanizsa, Zala
Hungary

American Petroleum Institute

Effective Date: OCTOBER 15, 2011
Expiration Date: OCTOBER 15, 2014

API SPEC 6A

CERTIFICATE OF AUTHORIZATION

The American Society of Mechanical Engineers

ASME, Раздел VIII. Див.1.
Штамп „U”

CERTIFICATE OF AUTHORIZATION

The American Society of Mechanical Engineers

ASME , Раздел VIII. Див.2.
Штамп „U2”

Certificate of Registration

ISO 9001:2008

Certificate of Registration

ISO 14001:2004

Certificate of Registration

OHSAS 18001:2007

Сертификат соответствия на поставку (устьевое оборудование, задвижка, манифольд) в Российскую Федерацию

Разрешение на применение (на монтаж и ввод в эксплуатацию продукции) (устьевое оборудование,фонтанная арматура,задвижка,коллектор) на территории Российской Федерации

ГРУППА КОМПАНИЙ
РЕМОНТЭНЕРГО

Адрес: г. Москва, ул. Флотская, дом 5к2

тел. 8 (495) 640-22-89 e-mail: zakaz@remontenergo.ru

www.remontenergo.ru